Benutzerhandbuch zu EN54 FireProtect (Sounder/VAD) Jeweller

Aktualisiert January 12, 2026

Revision 3



EN54 FireProtect (Sounder/VAD) Jeweller ist ein Funk-optischer und akustischer Signalgeber. Das Gerät entspricht den Anforderungen von EN 54 und gewährleistet die Alarmerkennung in verschiedenen Umgebungen, einschließlich lauter Bereiche. Die optische Anzeige macht den Alarm auch für Menschen mit Hörbehinderungen wahrnehmbar.

EN54 FireProtect (Sounder/VAD) Jeweller arbeitet als Teil eines Ajax Systems und kommuniziert mit Kontroll- und Anzeigegeräten (CIE) über ein sicheres Jeweller Funkprotokoll. Die Kommunikationsreichweite mit der CIE beträgt bis zu 1700 m in einem offenen Raum.

EN54 FireProtect (Sounder/VAD) Jeweller kaufen

Funktionselemente

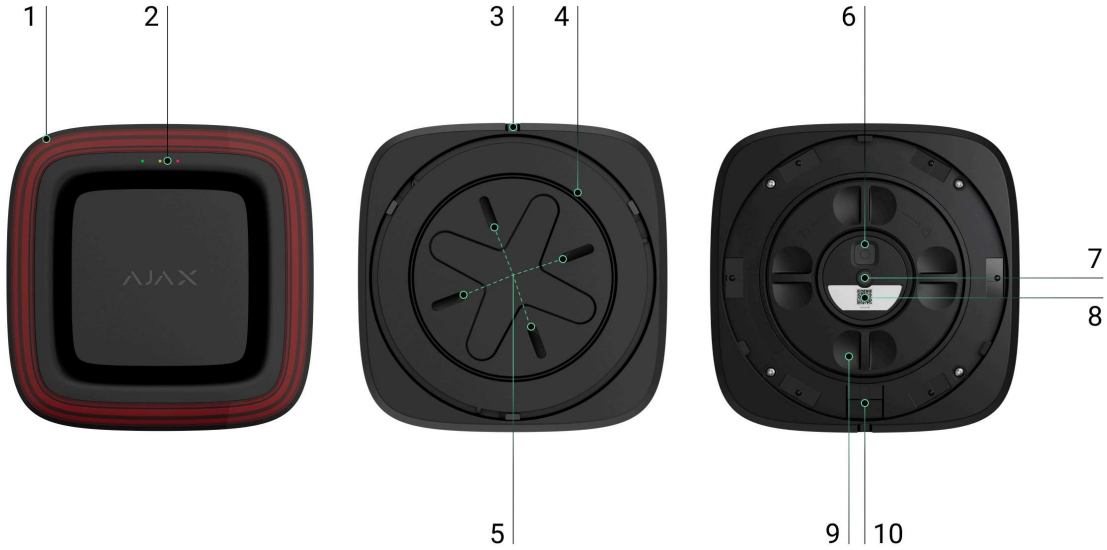

1. LED-Rahmen.
2. LED-Anzeigen: grün, gelb und rot.
3. Loch für ein Spezialwerkzeug, das zum Entriegeln des Schlosses benötigt wird.
4. SmartBracket-Montageplatte. Um die Platte zu entfernen, führen Sie das Spezialwerkzeug in das entsprechende Loch ein und drehen den SmartBracket gegen den Uhrzeigersinn. Wenn das Gerät entriegelt ist, drehen Sie SmartBracket einfach gegen den Uhrzeigersinn.
5. Öffnungen zur Befestigung des SmartBracket an der Oberfläche.
6. Ein/Aus-Taste.
7. **Sabotagekontakt**. Er wird ausgelöst, wenn versucht wird, das Gerät von der Montageplatte zu entfernen.
8. QR-Code mit Geräte-ID. Dient zum Hinzufügen des Geräts zur CIE.
9. Abdeckung des Akkufachs. Drehen Sie den Deckel gegen den Uhrzeigersinn, um die Akkus auszutauschen.
10. Verschluss zur Befestigung des Gerätes am SmartBracket (optional).

Kompatible CIEs und Funk-Signalverstärker

EN54 FireProtect (Sounder/VAD) Jeweller erfordert die Ajax CIE mit einer aktuellen Version von **OS Malevich**.

Gerätekompatibilität prüfen

Funktionsprinzip

EN54 FireProtect (Sounder/VAD) Jeweller ist ein Funk-Feueralarmgerät, das sowohl akustische als auch optische Warnungen aktiviert, wenn ein Brand erkannt wird.

- Der **akustische Signalgeber** gibt ein Alarmsignal mit hoher Lautstärke (bis zu 100 dB in einer Entfernung von 1 m, abhängig von den Einstellungen) gemäß einem zeitlichen Muster ab, das EN 54-3 entspricht.

- Der LED-Rahmen des Geräts, der als **VAD** fungiert, blinkt in einem zeitlichen Muster (0,5 Hz), das durch EN 54-23 definiert ist.

Akustische und optische Alarme sind synchronisiert, um eine gleichzeitige Aktivierung zu gewährleisten. Das Gerät wird von vorinstallierten Akkus betrieben und benötigt keine externe Stromversorgung. EN54 FireProtect (Sounder/VAD) Jeweller überwacht seinen Betriebszustand und informiert das System über Fehler, falls welche auftreten.

Jeweller Datenübertragungsprotokoll

Jeweller ist ein kabelloses Datenübertragungsprotokoll, das eine schnelle und zuverlässige Zwei-Wege-Kommunikation zwischen der CIE und Geräten ermöglicht. Das Gerät verwendet Jeweller, um Befehle, Alarme und Ereignisse zu übertragen.

Mehr erfahren

Übermittlung von Ereignissen an die Leitstelle

Ein Ajax System kann Alarme sowohl an die **Ajax PRO Desktop** App als auch an die Leitstelle in den Formaten von **SurGard (Contact ID), SIA (DC-09), ADEMCO 685** und **anderen Protokollen** übertragen.

Das System mit EN54 FireProtect (Sounder/VAD) Jeweller kann folgende Ereignisse übertragen:

1. Hardwarefehler/Wiederherstellung des akustischen Signalgebers.
2. Hardwarefehler/Wiederherstellung des optischen Signalgebers.
3. Alarm/Wiederherstellung bei niedrigem Akkustand.
4. Sabotagealarm/Wiederherstellung.
5. Verlust/Wiederherstellung der Kommunikation zwischen EN54 FireProtect (Sounder/VAD) Jeweller und der CIE.

Das System ermöglicht die Deaktivierung der Fehleranzeige sowie der Benachrichtigung über den Verlust der Jeweller-Verbindung bei EN54-Geräten, die in mobilen Umgebungen, wie z. B. Feuerwehrfahrzeugen, eingesetzt werden.

So deaktivieren Sie Benachrichtigungen über den Verlust der Jeweller-Verbindung bei EN54-Geräten

Wenn ein Alarm empfangen wird, weiß der Mitarbeiter in der Leitstelle genau, was passiert ist und wo. Die Adressierbarkeit der Ajax Geräte ermöglicht es, Ereignisse an Ajax PRO Desktop oder die Überwachungssoftware zu senden: Dabei werden Gerätetyp, Gerätename, Brandzone, virtueller Raum und Standortbeschreibung übermittelt. Bitte beachten Sie, dass die Liste der übermittelten Parameter je nach verwendeter Überwachungssoftware und gewähltem Kommunikationsprotokoll zur Leitstelle variieren kann.

Die Geräte-ID und die Zonennummer finden Sie in den Gerätezuständen.

Auswahl des Installationsortes

Das Gerät ist für die Installation im Innen- und Außenbereich vorgesehen. Die empfohlene Montagehöhe beträgt bis zu **3 m** an der Decke und bis zu **2,4 m** an der Wand. Bei der Auswahl eines geeigneten Standorts sind die

Hörbarkeit des Signalgebers und die Sichtbarkeit des LED-Rahmens zu berücksichtigen, da diese die Leistung des Geräts bestimmen.

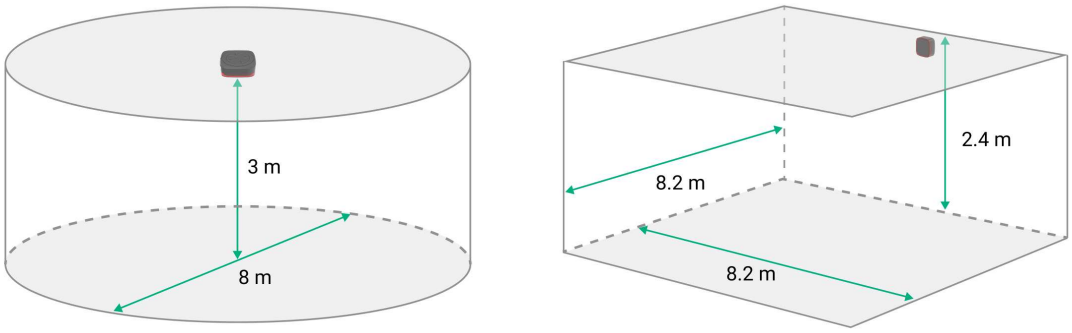

Bei der Wahl des Installationsortes für EN54 FireProtect (Sounder/VAD) Jeweller sind die Parameter zu berücksichtigen, die sich auf den Betrieb auswirken:

- Jeweller Signalstärke;
- Entfernung zwischen Gerät und der CIE;
- Vorhandensein von Hindernissen, die die Funk- und Schallübertragung beeinträchtigen können (z. B. Wände, Zwischendecken oder große Gegenstände im Raum).

Berücksichtigen Sie diese Empfehlungen bei der Planung Ihres Systems. Die Planung und Installation von Ajax Systemen darf ausschließlich durch Fachpersonal erfolgen. Eine Liste empfohlener Partner finden **Sie hier**.

Signalstärke

Die Signalstärke wird durch die Anzahl der in einem bestimmten Zeitraum nicht zugestellten oder beschädigten Datenpakete bestimmt. Das Symbol ıll auf der Registerkarte **Geräte** in Ajax Apps zeigt die Signalstärke an:

- **drei Balken** – ausgezeichnete Signalstärke;
- **zwei Balken** – gute Signalstärke;

- **ein Balken** — geringe Signalstärke, ein stabiler Betrieb ist nicht gewährleistet;
- **durchgestrichenes Symbol** – kein Signal.

Beachten Sie, dass das Gerät bei sehr guter Signalstärke automatisch die Sendeleistung anpassen kann, um den Stromverbrauch und die Funkstörungen zu reduzieren.



Führen Sie vor der endgültigen Installation den Jeweller Signalstärketest durch. Der Test prüft die Signalstärke bei maximaler Sendeleistung des Geräts. Damit das Gerät die Anforderungen der EN 54 erfüllt, muss die Signalstärke zwischen dem Gerät und der CIE drei Balken betragen.

Wenn der Test eine Signalstärke von einem oder null Balken anzeigt, können wir nicht garantieren, dass das Gerät stabil funktioniert. Erwägen Sie, das Gerät an einem anderen Ort aufzustellen, da eine Änderung der Position um 20 cm oder eine Drehung des Geräts im Verhältnis zum CIE die Signalstärke erheblich verbessern kann. Wenn das Signal auch nach dem Standortwechsel schwach oder instabil bleibt, ziehen Sie bitte die Verwendung eines Funk-Signalverstärkers in Betracht.

Im Abschnitt **Gerätefunktionstest** erfahren Sie, wie Sie den Jeweller Signalstärketest durchführen können.

Was ist der Jeweller Signalstärketest

Hier kann das Gerät nicht installiert werden

- An Orten, an denen das akustische Signal gedämpft wird (in Möbeln, hinter dicken Vorhängen usw.).
- In der Nähe von Metallgegenständen oder Spiegeln, die das Signal abschwächen und abschirmen.
- An Orten, an denen die Temperatur und die Luftfeuchtigkeit außerhalb der **zulässigen Grenzen** liegen. Dies kann das Gerät beschädigen.

- An Orten mit geringer oder instabiler Jeweller Signalstärke. Dies kann dazu führen, dass die Verbindung zur CIE unterbrochen wird.
- Weniger als 1 m von der Hub-Zentrale oder Funk-Signalverstärker entfernt.

Installation

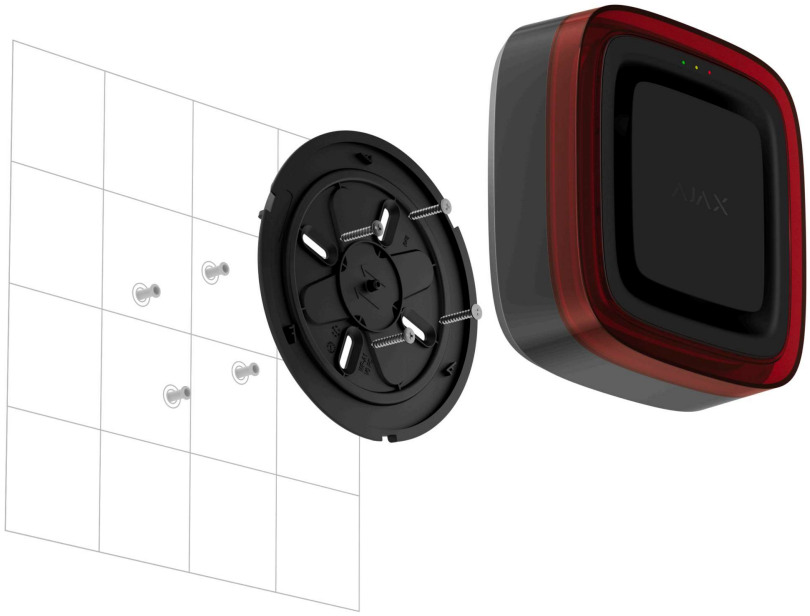

Bevor Sie EN54 FireProtect (Sounder/VAD) Jeweller installieren, vergewissern Sie sich, dass Sie den optimalen Installationsort gewählt haben, der den in diesem Benutzerhandbuch aufgeführten Anforderungen entspricht.

Dieses Gerät darf nur von einer Fachkraft installiert werden.

So installieren Sie das Gerät:

1. Entfernen Sie die SmartBracket-Montageplatte vom Gerät. Zum Abnehmen die Platte gegen den Uhrzeigersinn drehen.

Das Gerät darf ausschließlich mit den SmartBracket-Montageplatten **FP.54V.J-000-EU**, **FP.54A.J-000-EU** oder **FP.54AV.J-000-EU** verwendet

werden.

2. Befestigen Sie die SmartBracket-Montageplatte mit doppelseitigem Klebeband oder anderen temporären Befestigungsmitteln an einer Oberfläche. Das Zeichen „↑↑“ auf SmartBracket dient nur zu Informationszwecken. Es kann Ihnen helfen, das Gerät korrekt auszurichten.



Verwenden Sie doppelseitiges Klebeband nur zur vorübergehenden Befestigung. Das mit dem Klebeband befestigte Gerät kann sich jederzeit von der Oberfläche lösen, was bei einem Sturz zu Schäden führen kann.

3. **EN54 FireProtect (Sounder/VAD) Jeweller zur CIE hinzufügen**.
4. Installieren Sie das Getät an der SmartBracket-Montageplatte.
5. Führen Sie den **Funktionstest des Geräts** durch.
6. Entfernen Sie das Gerät von der Montageplatte.
7. Befestigen Sie die SmartBracket-Montageplatte mit den mitgelieferten Schrauben an der Oberfläche an allen Befestigungspunkten. Wenn Sie andere Befestigungsmittel verwenden, achten Sie darauf, dass sie die Montageplatte nicht beschädigen oder verformen.
8. Um das Gerät auf SmartBracket zusätzlich mit dem Schloss zu sichern, schieben Sie den Verriegelungsmechanismus in die Position 🔒. In diesem Fall müssen Sie ein Spezialwerkzeug in das entsprechende Loch einsetzen, um die Montageplatte zu entfernen.



9. Installieren Sie das Getät an der SmartBracket-Montageplatte.
10. Stellen Sie gegebenenfalls die Position des Geräts ein. Die SmartBracket-Montageplatte ermöglicht das Drehen des Melders um bis zu 90°.

Hinzufügen zum System

Die Hub-Zentrale und das Gerät müssen auf der gleichen Funkfrequenz arbeiten, sonst sind sie inkompatibel. Der Funkfrequenzbereich des Geräts kann je nach Region unterschiedlich sein. Wir empfehlen den Kauf und die Verwendung von Ajax Geräten in derselben Region. Der Frequenzbereich für den Betrieb kann beim technischen Support-Team erfragt werden.

Vor dem Hinzufügen des Geräts

1. Installieren Sie die **Ajax App**.
2. Melden Sie sich bei Ihrem **Konto** an oder erstellen Sie ein neues Konto.
3. Wählen Sie einen **Space** aus oder erstellen Sie einen neuen.
4. Fügen Sie mindestens einen **virtuellen Raum** hinzu.
5. Fügen Sie dem Space eine **kompatible CIE** hinzu. Stellen Sie sicher, dass die Hub-Zentrale eingeschaltet und über Ethernet, WLAN und/oder Mobilfunknetz mit dem Internet verbunden ist.
6. Überprüfen Sie den Status in der Ajax App, um sicherzustellen, dass der Space deaktiviert ist und die Hub-Zentrale nicht aktualisiert wird.

Nur ein PRO oder ein Space-Administrator mit Systemkonfigurationsrechten kann ein Gerät zum Space hinzufügen.

Arten von Konten und ihre Rechte

Hinzufügen des Geräts zur CIE

1. Öffnen Sie eine **Ajax App**. Wählen Sie den **Space** aus, dem Sie das Gerät hinzufügen möchten.
2. Gehen Sie zur Registerkarte **Geräte** und klicken Sie auf **Gerät hinzufügen**.
3. Scannen Sie den QR-Code oder geben Sie die Geräte-ID manuell ein. Der QR-Code mit der ID befindet sich auf dem Gerät unter der SmartBracket-Montageplatte. Er ist auch auf der Verpackung des Geräts angegeben.



4. Geben Sie einen Namen für das Gerät ein.
5. Wählen Sie eine Brandzone und einen virtuellen Raum aus.
6. Geben Sie bei Bedarf den Standort des Geräts im Feld **Standort** an.
7. Wählen Sie **Gerät hinzufügen**, und der Countdown beginnt.
8. Schalten Sie das Gerät ein, indem Sie die Ein/Aus-Taste 3 Sekunden lang gedrückt halten.



Sobald das Gerät zur CIE hinzugefügt wurde, erscheint es in der Liste der CIE-Geräte in der Ajax App. Die Aktualisierungsfrequenz für die Gerätezustände in der Liste hängt von den **Jeweller** Einstellungen ab und beträgt standardmäßig 36 Sekunden.

Wenn die Verbindung fehlschlägt, versuchen Sie es in 5 Sekunden erneut. Wenn bereits die maximale Anzahl von Geräten zur Hub-Zentrale hinzugefügt wurde, erhalten Sie eine Fehlermeldung, wenn Sie versuchen, weitere Geräte hinzuzufügen.

EN54 FireProtect (Sounder/VAD) Jeweller funktioniert nur mit einer CIE. Wenn es mit einer neuen Hub-Zentrale gekoppelt wird, sendet es keine Ereignisse mehr an die alte Hub-Zentrale. Nachdem das Gerät zu einer neuen CIE hinzugefügt wurde, wird es nicht automatisch aus der Geräteliste der alten CIE entfernt. Dies muss über die Ajax App erfolgen.

Prüfung der Gerätefunktionalität

Das Ajax System bietet mehrere Arten von Tests an, um den richtigen Installationsort für die Geräte auszuwählen. Für EN54 FireProtect (Sounder/VAD) Jeweller sind die folgenden Tests verfügbar:

- **Jeweller Signalstärketest** — zur Bestimmung der Signalstärke und -stabilität zwischen der Hub-Zentrale (oder dem Funk-Signalverstärker zur Erhöhung der Signalreichweite) und dem Gerät über das kabellose Jeweller Datenübertragungsprotokoll am Installationsort des Geräts.
- **Test der Alarmmeldung** — um die akustischen und optischen Warnsignale zu überprüfen, um sicherzustellen, dass

Brandwarnsignale in den Räumlichkeiten deutlich hörbar und sichtbar sind.

So führen Sie den Test durch:

1. Öffnen Sie eine **Ajax App**. Wählen Sie einen **Space** mit dem hinzugefügten Gerät.
2. Gehen Sie zur Registerkarte **Geräte** .
3. Wählen Sie **EN54 FireProtect (Sounder/VAD) Jeweller**.
4. Gehen Sie zu den Einstellungen, indem Sie auf das Zahnradsymbol tippen.
5. Wählen Sie den **Jeweller Signalstärketest** oder den **Test der Alarmmeldung**.

Sie können auch den **Test der Alarmmeldung** auf dem CIE-Touchscreen durchführen.

Symbole

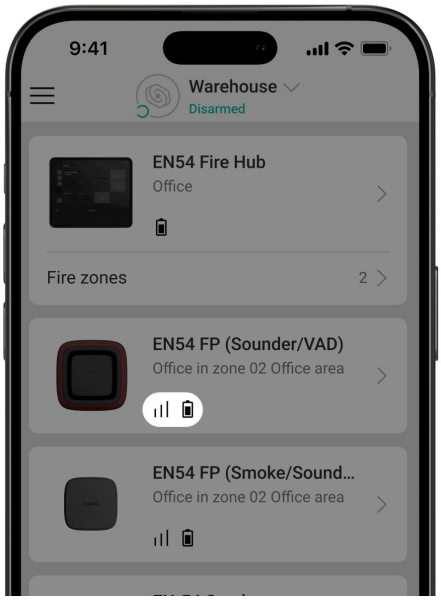

Die Symbole in einer Ajax App zeigen einige der Zustände von EN54 FireProtect (Sounder/VAD) Jeweller an. Sie können die Symbole auf der Registerkarte **Geräte** überprüfen.

Symbol	Bedeutung
	Jeweller Signalstärke. Er zeigt die Signalstärke zwischen der CIE oder dem Funk-Signalverstärker und dem Gerät an. Der empfohlene Wert beträgt 3 Balken. **Mehr erfahren**
	Akkuladestand des Geräts. **Mehr erfahren**
	Das Gerät arbeitet über den Funk-Signalverstärker. **Mehr erfahren**
	Das Gerät gibt einen Ton ab.
	Das Gerät ist stummgeschaltet.
	Das Gerät blinkt.
	Der optische Alarm des Geräts ist ausgeschaltet.
	Der Gerätetest ist im Gange.
	EN54 FireProtect (Sounder/VAD) Jeweller hat einen Fehler. Die Liste der Fehler ist in den **Gerätezuständen** verfügbar.
	EN54 FireProtect (Sounder/VAD) Jeweller ist vollständig oder teilweise deaktiviert.
	Das Gerät hat die Verbindung zur CIE verloren, oder die CIE hat die Verbindung zum Ajax Cloud Server verloren.
	Das Gerät wurde nicht auf die neue CIE übertragen. **Mehr erfahren**

Zustände

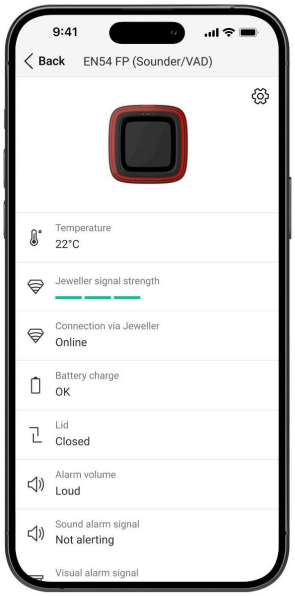

Die Zustände enthalten Informationen über das Gerät und seine Betriebsparameter. Sie können die Zustände von EN54 FireProtect (Sounder/VAD) Jeweller in Ajax Apps finden:

1. Öffnen Sie die Registerkarte **Geräte** .
2. Wählen Sie **EN54 FireProtect (Sounder/VAD) Jeweller** aus der Liste.

Parameter	Bedeutung
Datenimport	Zeigt den Fehler an, wenn die Daten zur neuen Hub-Zentrale übertragen werden: • **Fehlgeschlagen** — das Gerät wurde nicht auf die neue Hub-Zentrale übertragen. Mehr erfahren
Fehler	Das Gerät hat einen Fehler. Ein Tippen auf ⓘ öffnet die Liste der Fehler von EN54 FireProtect (Sounder/VAD) Jeweller. Das Feld wird nur angezeigt, wenn ein Fehler erkannt wurde.

Vollständig deaktiviert / Teilweise deaktiviert	Das Gerät oder einige seiner Funktionen sind deaktiviert. Es reagiert nicht auf den Alarm und benachrichtigt weder Benutzer noch die Leitstelle. Ein Tippen auf ⓘ öffnet eine Liste der deaktivierten Gerätefunktionen. Das Feld wird nur angezeigt, wenn das Gerät vollständig oder teilweise deaktiviert ist.
Temperatur	Die Gerätetemperatur. Sie wird von EN54 FireProtect (Sounder/VAD) Jeweller gemessen und ändert sich mit der Umgebungstemperatur.
Jeweller Signalstärke	Jeweller Signalstärke zwischen dem Gerät und der Hub-Zentrale (oder dem Funk-Signalverstärker). Der empfohlene Wert liegt bei 2 bis 3 Balken. Jeweller ist ein Protokoll zur Übertragung von Befehlen, Ereignissen und Alarmen.
Verbindung über Jeweller	Der Verbindungsstatus über den Jeweller Kanal zwischen dem Gerät und der CIE (oder dem Funk-Signalverstärker): • **Online** — Das Gerät ist mit der Hub-Zentrale (oder dem Funk-Signalverstärker verbunden). Normalzustand. • **Offline** — Das Gerät ist nicht mit der Hub-Zentrale (oder dem Funk-Signalverstärker verbunden). Überprüfen Sie die Geräteverbindung.
<Range extender name>	Der Verbindungsstatus zwischen dem Gerät und dem **Funk-Signalverstärker zur Erhöhung der Signalreichweite**. • **Online** — Das Gerät ist mit dem Funk-Signalverstärker verbunden. • **Offline** — Das Gerät ist nicht mit dem Funk-Signalverstärker verbunden.

	Dieses Feld wird angezeigt, wenn das Gerät über einen Funk-Signalverstärker betrieben wird.
Akku-Ladung	Ladezustand des Akkus des Geräts. Drei Zustände sind verfügbar: • **OK**. • **Niedriger Batteriestand**. • **Fehler**. Bei niedrigem Akkustand werden entsprechende Meldungen an den Benutzer und an das Überwachungsunternehmen gesendet. **Mehr erfahren**
Deckel	Der Zustand des Sabotagekontakts des Geräts, der auf das Entfernen oder das Öffnen des Gerätegehäuses reagiert: • **Geöffnet** — das Gerät wurde von der SmartBracket-Montageplatte entfernt oder seine Integrität ist beeinträchtigt. Überprüfen Sie die Montage des Geräts. • **Geschlossen** — das Gerät ist an der SmartBracket-Montageplatte installiert. Die Integrität des Gerätegehäuses und der Montageplatte ist nicht beeinträchtigt. Normalzustand. **Mehr erfahren**
Alarmlautstärke	Lautstärke im Alarmfall: • **Leise** • **Laut** • **Sehr laut**

Akustisches Alarmsignal	Der Status des akustischen Alarms des Geräts: • **Kein Alarm** — das System befindet sich nicht im Alarmmodus. Das Gerät gibt keinen Ton ab. • **Alarm aktiviert** — das System befindet sich im Alarmmodus. Das Gerät gibt einen Ton ab. • **Stummgeschaltet** — das System befindet sich im Alarmmodus. Das Gerät ist stummgeschaltet.
Optisches Alarmsignal	Der Status des optischen Alarms des Geräts: • **Kein Alarm** — das System befindet sich nicht im Alarmmodus. Das Gerät blinkt nicht. • **Alarm aktiviert** — das System befindet sich im Alarmmodus. Das Gerät blinkt. • **Stummgeschaltet** — das System befindet sich im Alarmmodus. Das Gerät ist stummgeschaltet.
Brandzone	Die Nummer und der Name der Brandzone, der das Gerät zugewiesen ist.
Raum	Name des Raums, dem das Gerät zugeordnet ist.
Standort	Detaillierte Beschreibung des Standorts des Geräts.
Firmware	Firmware-Version des Geräts.
Geräte-ID	Die ID des EN54 FireProtect (Sounder/VAD) Jeweller. Sie ist auch auf dem Gerät hinter SmartBracket und auf der Verpackung zu finden.
Geräte-Nr.	Nummer der Schleife (Zone) des Geräts.

Einstellungen

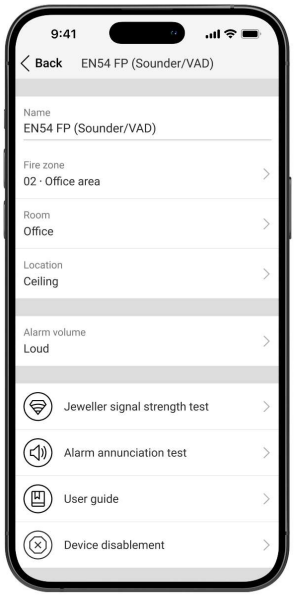

So ändern Sie die Einstellungen von EN54 FireProtect (Sounder/VAD) Jeweller in einer Ajax App:

1. Öffnen Sie die Registerkarte **Geräte** .
2. Wählen Sie **EN54 FireProtect (Sounder/VAD) Jeweller** aus der Liste.
3. Gehen Sie zu den **Einstellungen** .
4. Konfigurieren Sie die erforderlichen Einstellungen.
5. Wählen Sie **Zurück** aus, um die neuen Einstellungen zu speichern.

Einstellungen	Bedeutung

Name	Name des Geräts. Er wird in der Liste der CIE-Geräte, im SMS-Text und in den Benachrichtigungen im Ereignisprotokoll angezeigt. Um den Namen des Geräts zu ändern, tippen Sie auf das Textfeld. Der Name kann bis zu 24 lateinische oder bis zu 12 kyrillische Zeichen enthalten.
Brandzone	Auswahl der Brandzone, der EN54 FireProtect (Sounder/VAD) Jeweller zugewiesen ist. Die Brandzone wird im SMS-Text und in den Benachrichtigungen des Ereignisprotokolls angezeigt.
Raum	Auswahl des virtuellen Raums, dem EN54 FireProtect (Sounder/VAD) Jeweller zugewiesen ist. Der Raumname wird im SMS-Text und in den Benachrichtigungen des Ereignisprotokolls angezeigt.
Standort	Detaillierte Beschreibung des Standorts des Geräts. Sie wird neben dem Raumnamen in den Benachrichtigungen im Ereignisprotokoll angezeigt. Das Standortfeld kann bis zu 24 lateinische oder kyrillische Zeichen enthalten.
Alarmlautstärke	Das Gerät reagiert auf Systemalarme mit der gewählten Lautstärke: • **Leise** • **Laut** • **Sehr laut**

Jeweller Signalstärketest	Umschalten des Geräts in den Jeweller Signalstärketestmodus. Der Test ermöglicht es, die Signalstärke zwischen der Hub-Zentrale (oder dem Funk-Signalverstärker) und dem Gerät über das kabellose Datenübertragungsprotokoll Jeweller zu überprüfen, um den optimalen Installationsort auszuwählen. **Mehr erfahren**
Alarm-Ankündigungstest	Umschalten des Geräts in den Modus für den **Test der Alarmmeldung**. Der Test ermöglicht es Ihnen, die akustischen und optischen Warnsignale zu überprüfen, um sicherzustellen, dass Brandwarnsignale in den Räumlichkeiten deutlich hörbar und sichtbar sind. Der Test dauert bis zu 10 Minuten und kann jederzeit manuell abgebrochen werden.
Benutzerhandbuch	Das Öffnen des Benutzerhandbuchs für EN54 FireProtect (Sounder/VAD) Jeweller in einer Ajax App.
Deaktivierung des Geräts	Die Option ermöglicht die Deaktivierung des Geräts oder seiner spezifischen Funktionen. Das Gerät bleibt im System, erkennt aber keine Anzeichen von Brand mehr und löst keinen Alarm mehr aus.
Gerät löschen	Entkopplung des Geräts, Trennung des Geräts vom CIE und Löschen seiner Einstellungen.

Anzeige

Die LED-Anzeige des EN54 FireProtect (Sounder/VAD) Jeweller kann je nach Gerätezustand aufleuchten.

Ereignis	Tonanzeige	Anzeige des LED-Rahmens (VAD)	LED-Anzeige des Systems	Hinweis
Alarm.	Der Signalgeber piept entsprechend dem ausgewählten Tontyp.	Die LED blinkt in einem definierten zeitlichen Muster (0,5 Hz).	Nein.	Das Gerät hört auf zu alarmieren, sobald die Alarmquelle nicht mehr erkannt wird. Sie können den Alarm auch stummschalten, indem Sie auf dem CIE-Touchscreen oder in einer Ajax App auf die Schaltfläche **Alarm stummschalten** tippen.
Einschalten des Geräts.	Nein.	Nein.	Die grüne, gelbe und rote LEDs leuchten hintereinander auf und erlöschen dann.	Drücken Sie die Ein/Aus-Taste, bis die grüne LED aufleuchtet.
Ausschalten des Geräts.	Nein.	Nein.	Die grüne, gelbe und rote LEDs leuchten gleichzeitig auf und erlöschen in umgekehrter Reihenfolge.	Drücken Sie die Ein/Aus-Taste, bis die rote LED erlischt.
Der Akku ist vollständig entladen.	Nein.	Nein.	Die gelbe LED blinkt ständig.	Der Akku muss ausgetauscht werden.

Ausschalten des Geräts, wenn der Akku vollständig entladen ist.	Nein.	Nein.	Die grüne, gelbe und rote LEDs leuchten gleichzeitig auf und erlöschen in umgekehrter Reihenfolge.	Der Akku muss ausgetauscht werden.
Sabotagealarm. Das Gerät wurde aus der SmartBracket-Montageplatte entfernt.	Nein.	Nein.	Die gelbe LED leuchtet 1 Sekunde lang.	
Das Gerät ist auf der SmartBracket-Montageplatte installiert.	Nein.	Nein.	Die grüne LED leuchtet 1 Sekunde lang.	
Durchführen des Jeweller Signalstärketests.	Nein.	Nein.	Die Anzeige hängt von der Signalstärke ab: • **3 Balken** — die grüne LED leuchtet ständig auf; • **2 Balken** — die gelbe LED leuchtet ständig auf; • **1 Balke** — die rote LED leuchtet ständig auf;	

			• **0 Balken** — die rote LED blinkt schnell.	

Fehler

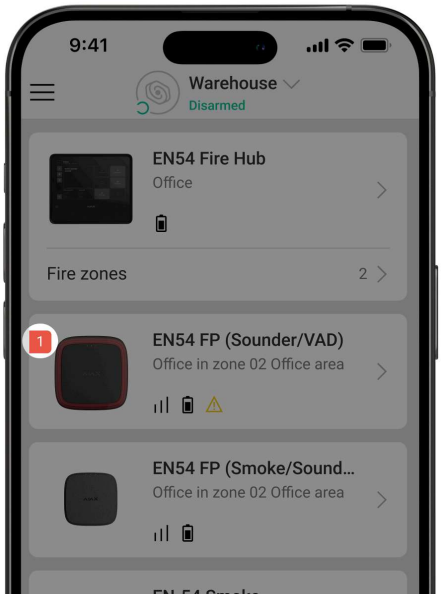

Wenn ein Fehler des EN54 FireProtect (Sounder/VAD) Jeweller erkannt wird, zeigt eine Ajax App einen Fehlerzähler auf dem Gerätesymbol an. Alle Fehler werden in den Gerätezuständen angezeigt. Die Felder mit Fehlern sind gelb markiert. Außerdem werden die Fehler auf der Registerkarte **Kontrolle** des CIE-Bildschirms angezeigt. Weitere Einzelheiten zu dem Fehler finden Sie auf den Registerkarten **Ereignisübersicht** oder **Brandzonen** der CIE.

Der Fehler des EN54 FireProtect (Sounder/VAD) Jeweller wird in den folgenden Fällen angezeigt:

- Das Gerät wurde von der SmartBracket-Montageplatte entfernt oder seine Integrität ist beeinträchtigt, beispielsweise durch das Auslösen eines Sabotagekontakts.

- Es besteht keine Verbindung zur CIE oder zum Funk-Signalverstärker zur Erhöhung der Signalreichweite über Jeweller.
- Der Akku des Geräts ist schwach.
- Das Gerät ist defekt.

Ein Administrator oder ein Benutzer mit **Zugriffsebene 2** kann die Benachrichtigungen über den Verlust der Jeweller-Verbindung deaktivieren. Die Funktion **Benachrichtigungen deaktivieren** ermöglicht die Deaktivierung von Fehleranzeigen und Benachrichtigungen über den Verlust der Jeweller-Verbindung bei EN54-Geräten, die in mobilen Umgebungen, wie z. B. Feuerwehrfahrzeugen, eingesetzt werden.

> **So deaktivieren Sie Benachrichtigungen über den Verlust der Jeweller-Verbindung bei EN54-Geräten**

Wartung

Überprüfen Sie regelmäßig den Betrieb des Geräts. Reinigen Sie das Gerätegehäuse von Staub, Spinnweben und anderen Verunreinigungen, sobald diese auftreten. Verwenden Sie ein weiches, trockenes Tuch, das für die Reinigung von Geräten geeignet ist. Verwenden Sie keine Reinigungsmittel, die Alkohol, Aceton, Benzin oder andere scharfe Lösungsmittel enthalten.

Die vorinstallierten Akkus ermöglichen eine autonome Betriebsdauer von bis zu 5 Jahren bei den Standardeinstellungen von Jeweller (das Abfrageintervall beträgt 36 Sekunden). Wenn die Akkus schwach sind, sendet das System eine entsprechende Benachrichtigung.

Wir empfehlen, die Akkus sofort nach Erhalt der Meldung auszutauschen. Es wird empfohlen, die Akkus **Huiderui CR123A LiMn0$_2$ (3 V; 1,600 mAh)** zu verwenden.

Stellen Sie sicher, dass die Akkus mit der korrekten Polarität eingelegt sind. Die Polarität ist im Inneren des Gehäuses angegeben. Führen Sie nach dem

Akkuwechsel die Funktionsprüfung durch, um sicherzustellen, dass das Gerät ordnungsgemäß funktioniert.

Wie lange Ajax Geräte mit Akkus betrieben werden und was dies beeinflusst

Technische Daten

Alle technischen Daten

Einhaltung von Normen

Garantie

Die Garantie für die Produkte von Limited Liability Company „Ajax Systems Manufacturing“ gilt für zwei Jahre ab Kaufdatum.

Wenn das Gerät nicht ordnungsgemäß funktioniert, empfehlen wir, sich zunächst an das technische Support-Team von Ajax zu wenden. In den meisten Fällen können technische Probleme per Fernzugriff gelöst werden.

Gewährleistungspflicht

Nutzungsvereinbarung

Technischen Support kontaktieren:

- **e-mail**
- **Telegram**

Hergestellt von „AS Manufacturing“ LLC